1. INDICADOR DE LUGAR-NOMBRE DEL AERÓDROMO
AERODROME LOCATION INDICATOR - NAME

LEMH - MENORCA

2. DATOS GEOGRÁFICOS Y DE ADMINISTRACIÓN DEL AERÓDROMO

ARP: 395145N 0041307E. Ver AD 2-LEMH ADC.
Distancia y dirección a la ciudad: 4,5 km NE.
Elevación: 92 m/302 ft
Ondulación geoide: 48,19 m ± 0,05 m (1).
Temperatura de referencia: 29°C.
Declinación magnética: 0° (2010).
Cambio anual: 6,0'E.
Administración AD: Aena .
Dirección: Aeropuerto de Menorca; 07712 Mahón (Menorca).
TEL: +34-971 157 000. **FAX:** +34-971 157 070.
AFTN: LEMH **E-mail:** mah.ejecutivo@aena.es
Tránsito autorizado: IFR/VFR.
Observaciones: (1) Para todos los puntos del AD.

AERODROME GEOGRAPHICAL DATA AND ADMINISTRATION

ARP: 395145N 0041307E. See AD 2-LEMH ADC.
Distance and direction to the city: 4.5 km NE.
Elevation: 92 m/302 ft.
Geoid undulation: 48.19 m ± 0.05 m (1).
Reference temperature: 29°C.
Magnetic variation: 0° (2010).
Annual change: 6.0'E.
AD administration: Aena.
Address: Aeropuerto de Menorca; 07712 Mahón (Menorca).
TEL: +34-971 157 000. **FAX:** +34-971 157 070.
AFTN: LEMH **E-mail:** mah.ejecutivo@aena.es
Approved traffic: IFR/VFR.
Remarks: (1) For all AD points.

3. HORARIO DE OPERACIÓN

Aeropuerto: V: 0500-2230; PS 25 MIN PPR.
I: 0600-2100; PS 45 MIN PPR.
Aduanas e Inmigración: HR AD.
Servicios médicos y de sanidad: No.
AIS/ARO: HR AD.
Información MET: HR AD.
ATS: V: 0445-2250, I: 0545-2120.
En caso de activación PPR: V: 0445-2315, I: 0545-2205.
Abastecimiento de combustible: HR AD.
Asistencia en tierra: HR AD.
Seguridad: HR AD.
Deshielo: No.
Observaciones: Horario de actividad del aeropuerto: V: 0445-2250, I: 0545-2120.
En caso de activación PPR: V: 0445-2315, I: 0545-2205.

HOURS OF OPERATION

Airport: V: 0500-2230; PS 25 MIN PPR.
I: 0600-2100; PS 45 MIN PPR.
Customs and Immigration: HR AD.
Health and Sanitation: No.
AIS/ARO: HR AD.
MET briefing: HR AD.
ATS: V: 0445-2250, I: 0545-2120.
In case PPR is activated: V: 0445-2315, I: 0545-2205.
Fuelling: HR AD.
Handling: HR AD.
Security: HR AD.
De-icing: No.
Remarks: Airport hours of activity: V: 0445-2250, I: 0545-2120.
In case PPR is activated: V: 0445-2315, I: 0545-2205.

4. SERVICIOS E INSTALACIONES DE ASISTENCIA EN TIERRA

Instalaciones para el manejo de carga: Hasta 150 kg por bulto. Hasta 250 kg PPR.
Tipos de combustible: JET A-1, 100LL.
Tipos de lubricante: Aeroshell W100, Mobil OIL, Aerored BAN.
Capacidad de reabastecimiento: JET A1: 3 cisternas 40.000 L, 37,8 L/s.
1 cisterna 20.000 L, 18,9 L/s.
100LL: 1 cisterna 3.000 L, 2,5 L/s.
Instalaciones para el deshielo: No.
Espacio disponible en hangar: No.
Instalaciones para reparaciones: No.
Observaciones: Es obligatorio disponer de agente de asistencia en tierra para todas las operaciones, incluidas las no comerciales, excepto vuelos hospital, SAR, emergencia y Estado. En las operaciones de llegadas los pasajeros y tripulantes deberán esperar la llegada de su agente de asistencia en tierra.

Agentes de handling de Aviación Comercial y General:

IBERIA
Tel: +34-971 369 202
Fax: No
Móvil: No
E-mail: mahkg@iberia.es
SITA: MAHKQIB

ACCIONA
Tel: +34-971 157 147
+34-971 157 078
Fax: +34-971 157 215
Móvil: No
E-mail: ops@mah.acciona.aero
SITA: MAHIHXH

MTA FLIGHT SERVICE MENORCA, S.L..
Tel: +34-971 369 206
+34-971 157 087
Móvil: +34-670 554 412
E-mail: karen@menorcamta.com

HANDLING SERVICES AND FACILITIES

Cargo facilities: Up to 150 kg per package. Up to 250 kg PPR.
Fuel types: JET A-1, 100LL.
Oil types: Aeroshell W100, Mobil OIL, Aerored BAN.
Refuelling capacity: JET A1: 3 trucks 40,000 L, 37.8 L/s.
1 truck 20,000 L, 18.9 L/s.
100LL: 1 truck 3,000 L, 2.5 L/s.
De-Icing facilities: No.
Hangar space: No.
Repair facilities: No.
Remarks: It is mandatory to have handling agent for all operations, non-commercial operations included, except hospital, SAR, emergency and State flights. On arrival operations, passengers and crew must wait for their handling agent.

Commercial and General Aviation handling agents:

IBERIA
Tel: +34-971 369 202
Fax: No
Mobile phone: No
E-mail: mahkg@iberia.es
SITA: MAHKQIB

ACCIONA
Tel: +34-971 157 147
+34-971 157 078
Fax: +34-971 157 215
Mobile phone: No
E-mail: ops@mah.acciona.aero
SITA: MAHIHXH

MTA FLIGHT SERVICE MENORCA, S.L..
Tel: +34-971 369 206
+34-971 157 087
Mobile phone: +34-670 554 412
E-mail: karen@menorcamta.com

5. INSTALACIONES PARA LOS PASAJEROS

Hoteles: No.
Restaurante: Sí.
→ **Transporte:** Taxis, autobuses y coches de alquiler.
→ **Instalaciones médicas:** No.
Banco/Oficina Postal: No.
Información turística: Sí.
Observaciones: Ninguna.

PASSENGER FACILITIES

Hotels: No.
Restaurant: Yes.
Transportation: Taxies, buses and hire cars.
Medical facilities: No.
Bank/Post Office: No.
Tourist information: Yes.
Remarks: None.

6. SERVICIOS DE SALVAMENTO Y EXTINCIÓN DE INCENDIOS

Categoría de incendios: FM 01 APR TIL 31 OCT: 8. (1)
FM 01 NOV TIL 31 MAR: 7. (1)
Equipo de salvamento: De acuerdo a la categoría de incendios publicada.
Retirada de aeronaves inutilizadas: Equipo para elevación (15 TM capacidad de elevación) y carro recuperador (10 TM de capacidad de carga y 100 TM de capacidad de tiro).
→ **Observaciones:** (1) Objetivo operacional de tiempo de respuesta hasta extremos de RWY 01L/19R y RWY 01R/19L menor de 3 MIN.

RESCUE AND FIRE FIGHTING SERVICE

Fire category: FM 01 APR TIL 31 OCT: 8. (1)
FM 01 NOV TIL 31 MAR: 7. (1)
Rescue equipment: In accordance with the fire category published.
Removal of disabled aircraft: Aircraft lifting gear (elevation capacity 15 TM) and recovery dolly (cargo capacity 10 TM and drawbar capacity 100 TM).
Remarks: (1) Operational objetive of response time up to RWY 01L/19R and RWY 01R/19L and less than 3 MIN.

7. DISPONIBILIDAD ESTACIONAL/REMOCIÓN DE OBSTÁCULOS

Equipo: No.
Prioridad: No.
Observaciones: Ninguna.

SEASONAL AVAILABILITY/OBSTACLE CLEARING

Equipment: No.
Priority: No.
Remarks: None.

8. DETALLES DEL ÁREA DE MOVIMIENTO

Plataforma: Superficie: Hormigón.
→ **Resistencia:** Puerta D: PCN 35/F/D/W/T.
Zona Sur: PCN 65/R/C/W/T.
Zona Norte: PCN 43/R/A/W/T.
Aviación General: PCN 25/F/D/W/T.
Calles de rodaje: Anchura: 23 m, EXC C y F: 28 m. EXC T: 45 m.
Superficie: Asfalto.
→ **Resistencia:** T: PCN 66/F/D/W/T.
A1: PCN 69/F/C/W/T.
A2 y F: PCN 150/F/A/W/T.
C: PCN 38/F/A/W/T.
D: PCN 114/F/A/W/T.
E: PCN 89/F/A/W/T.
J: PCN 43/R/A/W/T.
NL y NR: PCN 119/F/A/W/T.
Posiciones de comprobación: Altímetro: Plataforma ELEV 85 m/279 ft
VOR: No.
INS: Ver AD 2 - LEMH PDC.
Observaciones: Ninguna.

MOVEMENT AREA DETAILS

Apron: Surface: Concrete.
Strength: Gate D: PCN 35/F/D/W/T.
South zone: PCN 65/R/C/W/T.
North zone: PCN 43/R/A/W/T.
General Aviation: PCN 25/F/D/W/T.
Taxiways: Width: 23 m, EXC C and F: 28 m. EXC T: 45 m.
Surface: Asphalt.
Strength: T: PCN 66/F/D/W/T.
A1: PCN 69/F/C/W/T.
A2 and F: PCN 150/F/A/W/T.
C: PCN 38/F/A/W/T.
D: PCN 114/F/A/W/T.
E: PCN 89/F/A/W/T.
J: PCN 43/R/A/W/T.
NL and NR: PCN 119/F/A/W/T.
Check locations: Altimeter: Apron ELEV 85 m/279 ft
VOR: No.
INS: See AD 2 - LEMH PDC.
Remarks: None.

9. SISTEMAS Y SEÑALES DE GUÍA DE RODAJE

Sistema de guía de rodaje: Letreros de NO ENTRY, letreros de instrucciones obligatorias, indicador de emplazamiento iluminado, sistema de guía visual de atraque, puntos de espera en pista, barras de parada, puestos de estacionamiento.
Señalización de RWY: Designadores, umbral, umbral desplazado, eje, faja lateral, punto de visada y zona de toma de contacto.
Señalización de TWY: Eje, borde.
Observaciones: Ninguna.

TAXIING GUIDANCE SYSTEM AND MARKINGS

Taxiing guidance system: NO ENTRY boards, mandatory instructions signs, lighted location indicator, visual docking guidance system, runway-holding position, stop bars, stands.
RWY markings: Designators, threshold, displaced threshold, centre line, side stripe, aiming point and touchdown zone.
TWY markings: Centre line, edge.
Remarks: None.

10. OBSTÁCULOS DE AERÓDROMO

La siguiente tabla contiene obstáculos que perforan las Superficies de Transición, Horizontal Interna y Cónica establecidas en el Anexo 14 de OACI

AERODROME OBSTACLES

The table below contains obstacles which penetrate the transitional, inner horizontal and conical surfaces contained in the Annex 14 of ICAO

DESIGNACIÓN DESIGNATION	DESCRIPCIÓN DESCRIPTION	COORDENADAS COORDINATES	ELEV / HGT (M)	BALIZADO MARKED
LEMH-OBS-0006-2012	Torre eléctrica / Electric tower	395415.1N 0041217.7E	140 / 28	No / No
LEMH-OBS-0008-2012	Antena telecomunicaciones / Telecommunication antenna	395337.6N 0041108.3E	167 / 37	Si / Yes
LEMH-OBS-0009-2012	Antena sobre edificio / Antenna on building	395341.6N 0041117.2E	139 / 9	No / No
LEMH-OBS-0010-2012	Chimenea sobre edificio / Chimney on building	395344.5N 0041117.8E	140 / 10	No / No
LEMH-OBS-1003-2012	WDI /WDI	395214.4N 0041316.5E	97 / 8	Si / Yes
LEMH-OBS-1068-2012	Arbusto / Bush	395144.8N 0041259.7E	93 / 3	No / No

DESIGNACIÓN DESIGNATION	DESCRIPCIÓN DESCRIPTION	COORDENADAS COORDINATES	ELEV / HGT (M)	BALIZADO MARKED
LEMH-OBS-1073-2012	Armario / Cupboard	395150.6N 0041301.0E	94 / 4	No / No
LEMH-OBS-1096-2012	Arbusto / Bush	395209.7N 0041305.4E	93 / 4	No / No
LEMH-OBS-1097-2012	Arbusto / Bush	395210.5N 0041305.6E	92 / 3	No / No
LEMH-OBS-1098-2012	Arboleda / Grove	395211.0N 0041305.7E	93 / 4	No / No
LEMH-OBS-1099-2012	Arboleda / Grove	395212.0N 0041306.0E	94 / 5	No / No
LEMH-OBS-1100-2012	Arboleda / Grove	395213.0N 0041306.2E	92 / 4	No / No
LEMH-OBS-1101-2012	Arbusto / Bush	395213.7N 0041306.4E	92 / 4	No / No
LEMH-OBS-1102-2012	Arbusto / Bush	395215.0N 0041306.6E	92 / 4	No / No
LEMH-OBS-1103-2012	Arbusto / Bush	395215.9N 0041306.8E	93 / 5	No / No
LEMH-OBS-1104-2012	Arbusto / Bush	395216.5N 0041307.1E	93 / 4	No / No
LEMH-OBS-1105-2012	Arbusto / Bush	395217.0N 0041307.1E	92 / 3	No / No
LEMH-OBS-1106-2012	Arbusto / Bush	395217.3N 0041307.1E	93 / 5	No / No
LEMH-OBS-1107-2012	Arbusto / Bush	395218.6N 0041307.4E	93 / 3	No / No
LEMH-OBS-1109-2012	Arbusto / Bush	395220.8N 0041307.8E	92 / 3	No / No
LEMH-OBS-1113-2012	Árbol / Tree	395224.0N 0041308.3E	95 / 5	No / No
LEMH-OBS-1114-2012	Árbol / Tree	395224.5N 0041308.1E	99 / 9	No / No
LEMH-OBS-1115-2012	Árbol / Tree	395224.8N 0041307.7E	100 / 10	No / No
LEMH-OBS-1116-2012	Árbol / Tree	395225.2N 0041308.4E	98 / 9	No / No
LEMH-OBS-1193-2012	Arbusto / Bush	395233.7N 0041320.2E	98 / 4	No / No
LEMH-OBS-1195-2012	Arbusto / Bush	395233.2N 0041320.3E	98 / 4	No / No
LEMH-OBS-1196-2012	Arbusto / Bush	395232.8N 0041320.8E	98 / 4	No / No
LEMH-OBS-1197-2012	Arbusto / Bush	395232.7N 0041320.5E	99 / 5	No / No
LEMH-OBS-1203-2012	Arbusto / Bush	395230.1N 0041320.4E	97 / 3	No / No
LEMH-OBS-1205-2012	Arbusto / Bush	395230.5N 0041319.5E	99 / 5	No / No
LEMH-OBS-1221-2012	Arbusto / Bush	395222.4N 0041326.7E	94 / 2	No / No
LEMH-OBS-1222-2012	Arbusto / Bush	395221.6N 0041327.0E	94 / 2	No / No
LEMH-OBS-1231-2012	Arbusto / Bush	395222.7N 0041327.2E	94 / 2	No / No
LEMH-OBS-1234-2012	Arbusto / Bush	395225.1N 0041328.5E	96 / 4	No / No
LEMH-OBS-1235-2012	Arbusto / Bush	395226.6N 0041328.4E	99 / 7	No / No
LEMH-OBS-1238-2012	Árbol / Tree	395224.2N 0041329.2E	101 / 10	No / No
LEMH-OBS-1279-2012	Farola / Lamppost	395159.6N 0041301.1E	99 / 9	No / No
LEMH-OBS-1281-2012	Árbol / Tree	395203.8N 0041303.0E	97 / 6	No / No
LEMH-OBS-1511-2012	Poste / Pole	395234.7N 0041308.5E	101 / 7	No / No
LEMH-OBS-1521-2012	Carretera / Road	395231.1N 0041308.4E	93 / 5	No / No
LEMH-OBS-1529-2012	Carretera / Road	395235.1N 0041320.7E	95 / 5	No / No
LEMH-OBS-1594-2012	Torre eléctrica / Electric tower	395252.9N 0041320.7E	110 / 11	No / No

Observaciones: Ver AD 2-LEMH AOC.

Remarks: See AD 2-LEMH AOC.

11. SERVICIO METEOROLÓGICO PRESTADO

Oficina MET: Menorca MET.
HR: HR AD.
METAR: Semihorario.
TAF: 24 HR.
TREND: No.
Información: En persona y telefónica.
Documentación de vuelo/Idioma: Cartas y lenguaje claro / Español.
Cartas: Mapas previstos significativos y de viento y temperatura en altitud.
Equipo suplementario: Presentador de imágenes de nubes, rayos y de información radar.
Dependencia ATS atendida: TWR, APP.
→ **Información adicional:** Oficina principal Valencia: H24; Tel: +34-963 690 750. Oficina Meteorológica Menorca: HR AD; Tel: +34-971 361 545
Observaciones: Existe resumen climatológico de aeródromo. Se hacen avisos de aeródromo.

METEOROLOGICAL SERVICE PROVIDED

MET office: Menorca MET.
HR: HR AD.
METAR: Half-hourly
TAF: 24 HR.
TREND: No.
Briefing: In person and by telephone.
Flight documentation/Language: Charts and plain language / Spanish.
Charts: Significant forecast and wind and temperature in altitude maps.
Supplementary equipment: Lightnings and clouds image and radar information display.
ATS unit served: TWR, APP.
Additional information: Main office Valencia: H24; Tel: +34-963 690 750. Meteorological office Menorca: HR AD; Tel: +34-971 361 545
Remarks: Aerodrome climatological summary available. Aerodrome warnings available.

12. CARACTERÍSTICAS FÍSICAS DE LA PISTA — RUNWAY PHYSICAL CHARACTERISTICS

RWY	Orientación Direction	DIM (m)	THR PSN	THR ELEV TDZ ELEV	SWY (m)	CWY (m)	Franja (m) Strip (m)	OFZ	RESA (m)	RWY/SWY SFC PCN
01L (1)	009.00° GEO 009° MAG	2550 x 45	395104.53N 0041258.76E	THR: 84.5 m / 277 ft TDZ: 86.6 m / 284 ft	No	75 x 150	2710 x 300	No	240 x 150	RWY: Asfalto/Asphalt PCN 76/F/B/W/T SWY: No
19R (2)	189.00° GEO 189° MAG	2550 x 45	395219.79N 0041314.23E	THR: 90.7 m / 297 ft TDZ: 90.7 m / 297 ft	No	75 x 150	2710 x 300	No	90 x 150	RWY: Asfalto/Asphalt PCN 76/F/B/W/T SWY: No
01R	009.00° GEO 009° MAG	2100 x 45 (3)	395112.20N 0041308.89E	THR: 83 m / 272 ft TDZ: No	No	60 x 150	2220 x 150	No	220 x 90	RWY: Asfalto/Asphalt PCN 66/F/D/W/T SWY: No
19L	189.00° GEO 189°MAG	2100 x 45	395219.47N 0041322.72E	THR: 91 m / 298 ft TDZ: No	No	60 x 150	2220 x 150	No	240 x 150	RWY: Asfalto/Asphalt PCN 66/F/D/W/T SWY: No

Observaciones: (1) Los últimos 200 m de la RWY 01L no son útiles ni para despegues ni aterrizajes.
Coordenadas extremo RWY 01L: 395226.20N 0041315.54E.
(2) THR RWY 19R desplazado 200 m.
(3) Para despegues, los últimos 100 m de RWY se utilizan como SWY.

Remarks: (1) The last 200 m of RWY 01L are not usable for take-off and landing.
RWY 01L end coordinates: 395226.20N 0041315.54E.
(2) THR RWY 19R displaced 200 m.
(3) For take-off, the last 100 m of RWY are used as SWY.

Perfil: **Profile:**

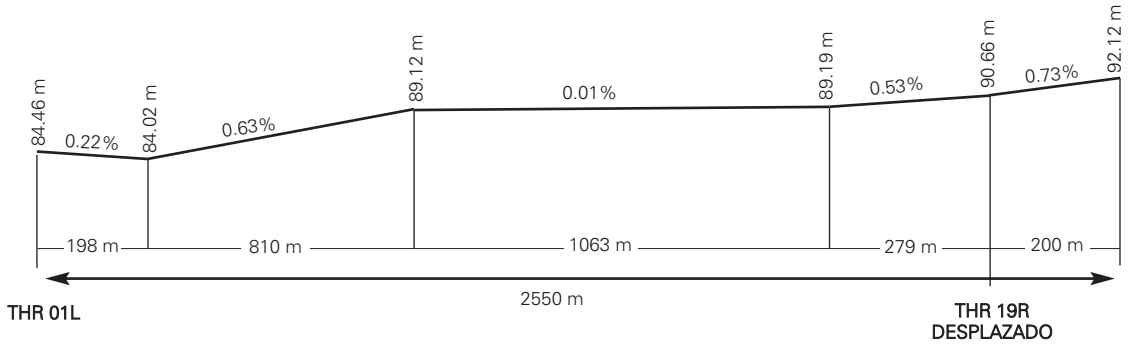

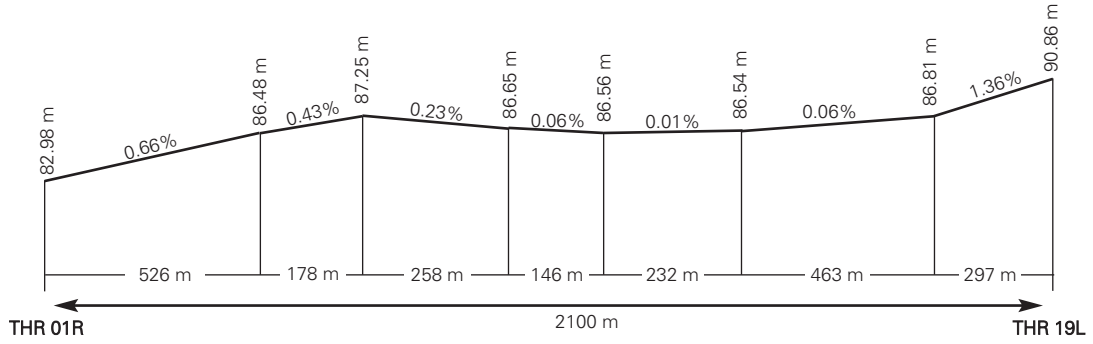

13. DISTANCIAS DECLARADAS — DECLARED DISTANCES

RWY	TORA (m)	TODA (m)	ASDA (m)	LDA (m)
01L	2350 (1)	2425 (1)	2350 (1)	2350 (1)
19R	2550	2625	2550	2350
01R (2)	2000 (3)	2060	2100 (3)	2100
19L (2)	2100	2160	2100	2100

Observaciones: (1) Debido a que los últimos 200 m no son útiles para aterrizajes ni despegues.
(2) La pista 01R/19L no puede utilizarse para despegues o aterrizajes, excepto cuando se anuncie por NOTAM.
(3) Para despegues, los últimos 100 m de RWY se utilizan como SWY.

Remarks: (1) Due to the last 200 m are not available for take-off and landing.
(2) RWY 01R/19L can not be used for landings or departures, except when announced by NOTAM.
(3) For take-off, the last 100 m of RWY are used as SWY.

14. ILUMINACIÓN DE APROXIMACIÓN Y DE PISTA

Pista: 01L.
Aproximación: Precisión CAT I, 900 m. LIH. Luces de identificación de umbral.
PAPI (MEHT): 3° (17,75 m/58 ft).
Umbral: Verdes con barras de ala.
Zona de toma de contacto: No.
Eje pista: 2550 m: 1650 m blancas + 600 m blancas y rojas + 300 m rojas. LIH. (1)
Distancia entre luces: 15 m.
Borde de pista: 2550 m: 1950 m blancas + 600 m amarillas. LIH. (1)
Distancia entre luces: 50 m.
Extremo de pista: Rojas.
Zona de parada: No.
Observaciones: (1) Los últimos 200 m de la RWY 01L no son útiles ni para despegues ni aterrizajes.
Luces indicadoras de calle de salida rápida.

Pista: 19R
Aproximación: Precisión CAT I, 900 m. LIH. Luces de identificación de umbral.
PAPI (MEHT): 3° (19,81 m/65 ft).
Umbral: Verdes con barras de ala.
Zona de toma de contacto: No.
Eje pista: 2550 m: 200 m sin luces + 1400 m blancas + 600 m blancas y rojas + 300 m rojas. LIH.
Distancia entre luces: 15 m.
Borde de pista: 2550 m: 200 m rojas + 1750 m blancas + 600 m amarillas. LIH.
Distancia entre luces: 50 m.
Extremo de pista: Rojas.
Zona de parada: No.
Observaciones: Luces indicadoras de calle de salida rápida.

Pista: 01R
Aproximación: Sencillo 300 m. LIH. Luces de identificación de umbral.
PAPI (MEHT): 3° (16,58 m/54 ft).
Umbral: Verdes.
Zona de toma de contacto: No.
Eje pista: No.
Borde de pista: 2100 m: 1500 m blancas + 600 amarillas. LIH.
Distancia entre luces: 60 m.
Extremo de pista: Rojas.
Zona de parada: No.
Observaciones: La iluminación permanecerá apagada cuando la pista no esté en servicio.

Pista: 19L
Aproximación: Sencillo 300 m. LIH. Luces de identificación de umbral.
PAPI (MEHT): 3° (15,92 m/52 ft).
Umbral: Verdes.
Zona de toma de contacto: No.
Eje pista: No.
Borde de pista: 2100 m: 1500 m blancas + 600 amarillas. LIH.
Distancia entre luces: 60 m.
Extremo de pista: Rojas.
Zona de parada: No.
Observaciones: La iluminación permanecerá apagada cuando la pista no esté en servicio.

APPROACH AND RUNWAY LIGHTING

Runway: 01L.
Approach: Precision CAT I, 900 m. LIH. Threshold identification lights.
PAPI (MEHT): 3° (17.75 m/58 ft).
Threshold: Green with wing bars.
Touchdown zone: No.
Runway centre line: 2550 m: 1650 m white + 600 m white and red + 300 m red. LIH. (1)
Distance between lights: 15 m.
Runway edge: 2550 m: 1950 m white + 600 m yellow. LIH. (1)
Distance between lights: 50 m.
Runway end: Red.
Stopway: No.
Remarks: (1) The last 200 m are not usable for take-off and landing.
Rapid exit taxiway indicator lights.

Runway: 19R
Approach: Precision CAT I, 900 m. LIH. Threshold identification lights.
PAPI (MEHT): 3° (19.81 m/65 ft).
Threshold: Green with wing bars.
Touchdown zone: No.
Runway centre line: 2550 m: 200 m without lights + 1400 m white + 600 m white and red + 300 m red. LIH.
Distance between lights: 15 m.
Runway edge: 2550 m: 200 m red + 1750 m white + 600 m yellow. LIH.
Distance between lights: 50 m.
Runway end: Red.
Stopway: No.
Remarks: Rapid exit taxiway indicator lights.

Runway: 01R
Approach: Simple 300 m. LIH. Threshold identification lights.
PAPI (MEHT): 3° (16.58 m/54 ft).
Threshold: Green.
Touchdown zone: No.
Runway centre line: No.
Runway edge: 2100 m: 1500 m white + 600 yellow. LIH.
Distance between lights: 60 m.
Runway end: Red.
Stopway: No.
Remarks: The lights system will remain shutted off when the runway is not in service.

Runway: 19L
Approach: Simple 300 m. LIH. Threshold identification lights.
PAPI (MEHT): 3° (15.92 m/52 ft).
Threshold: Green.
Touchdown zone: No.
Runway centre line: No.
Runway edge: 2100 m: 1500 m white + 600 yellow. LIH.
Distance between lights: 60 m.
Runway end: Red.
Stopway: No.
Remarks: The lights system will remain shutted off when the runway is not in service.

15. OTRA ILUMINACIÓN, FUENTE SECUNDARIA DE ENERGÍA

ABN/IBN: No.
WDI: 1 cerca THR 01L, 1 cerca THR 19R, 1 cerca ARP. LGTD.
Iluminación de TWY: Borde (pantalla reflectante) y eje.
Iluminación de plataforma: Pantallas reflectantes.
Fuente secundaria de energía: Grupos electrógenos que proporcionan a todos los sistemas de iluminación un tiempo de conmutación (luz) máximo de 15 segundos y sistemas de alimentación ininterrumpida que proporcionan a todos los sistemas de iluminación críticos un tiempo de conmutación (luz) máximo de 1 segundo.
Observaciones: Ninguna.

OTHER LIGHTING, SECONDARY POWER SUPPLY

ABN/IBN: No.
WDI: 1 near THR 01L, 1 near THR 19R, 1 near ARP. LGTD.
TWY lighting: Edge (reflective markers) and centre line.
Apron lighting: Reflective lamp shades.
Secondary power supply: Engine generators that provide a maximum switch-over (light) time of 15 seconds for all the lighting systems and uninterrupted power supply system that provide a maximum switch-over (light) time of 1 second for all critical lighting system.
Remarks: None.

16. ZONA DE ATERRIZAJE PARA HELICÓPTEROS / HELICOPTER LANDING AREA

Situación:
– **FATO:** RWY 01L/19R. Ver casilla 12.
Elevación: Ver casilla 12.
Dimensiones, superficie, carga admisible, señalización:
– **FATO:** RWY 01L/19R: Ver casilla 12.
– **Rodaje en tierra:** Calles de rodaje: Ver casilla 8.
– **Estacionamiento:** Plataforma: Ver PDC 1.
– **Tipo de superficie:** Ver casillas 8 y 12.
– **Resistencia:** Ver casillas 8 y 12.
– **Señalización:** Ver casilla 9.
Orientación: Ver casilla 12.
Distancias declaradas: Ver casilla 13.
Iluminación: Ver casilla 14.
Observaciones: Ninguna.

Position:
– **FATO:** RWY 01L/19R. See item 12.
Elevation: See item 12.
Dimensions, surface, maximum weight, marking:
– **FATO:** RWY 01L/19R: See item 12.
– **Ground taxiing:** Taxiways: See item 8.
– **Stand:** Apron: See PDC 1.
– **Type of surface:** See items 8 and 12.
– **Strength:** See items 8 and 12.
– **Marking:** See item 9.
Direction: See item 12.
Declared distances: See item 13.
Lighting: See item 14.
Remarks: None.

17. ESPACIO AÉREO ATS / ATS AIRSPACE

Denominación y límites laterales Designation and lateral limits	Límites verticales Vertical limits	Clase de espacio aéreo Airspace class	Unidad responsable Idioma Unit Language	Altitud de transición Transition altitude
MENORCA CTR				
Círculo de 5 NM de radio centrado en ARP. Circle radius 5 NM centred on ARP.	300 m AGL GND/SEA	D	Menorca TWR ES/EN	1850 m/6000 ft
MENORCA ATZ				
Círculo de 8 km de radio centrado en ARP. Circle radius 8 km centred on ARP (1).	300 m HGT (2) GND/SEA	D	Menorca TWR ES/EN	
	900 m HGT (2) 300 m HGT	A		

Observaciones: (1) O la visibilidad horizontal, lo que resulte inferior.
(2) O hasta la elevación del techo de nubes, lo que resulte más bajo.

Remarks: (1) Or the ground visibility, whichever is lower.
(2) Or up to the clouds ceiling, whichever is lower.

18. INSTALACIONES DE COMUNICACIÓN ATS / ATS COMMUNICATION FACILITIES

Servicio Service	Distintivo llamada Call sign	FREQ (MHz)	HR	Observaciones Remarks
APP	Menorca APP	119.650	HR ATS	APP/L
TWR	Menorca TWR	118.200	HR ATS	
		121.500	HR ATS	EMERG
		121.750	HR ATS	GMC
		257.800	HR ATS	MIL
		243.000	HR ATS	EMERG
ATIS	Menorca Information	129.150	HR ATS	
D-ATIS	Menorca Information	NIL	HR ATS	Suministro de información ATIS mediante enlace de datos / Provision of ATIS information via data link.

19. RADIOAYUDAS PARA LA NAVEGACIÓN Y EL ATERRIZAJE / RADIO NAVIGATION & LANDING FACILITIES

Instalación (VAR) Facility (VAR)	ID	FREQ	HR	Coordenadas Coordinates	ELEV DME	Observaciones Remarks
DVOR (0ºW)	MHN	112.600 MHz	H24	395149.0N 0041258.7E		
DME	MHN	CH 73X	H24	395149.1N 0041258.1E	98 m/295 ft	
NDB (0ºW)	MN	344.000 kHz	H24	395011.3N 0041247.8E		COV 60 NM.
LOC 01L (0ºW) ILS CAT I	IMH	110.300 MHz	H24	395240.2N 0041318.4E		009° MAG/ 637 m FM THR19R.
GP 01L		335.000 MHz	H24	395115.9N 0041256.1E		3°; RDH 15.85 m; a/at 337 m FM THR 01L & 117 m FM RCL a la izquierda en el sentido de APCH/ to the left on APCH direction.
ILS/DME O1L	IMH	CH 40X	H24	395115.9N 0041256.1E	87 m/286 ft	REF DME THR 01L.
LOC 19R (0ºW) ILS CAT I	MAO	111.500 MHz	H24	395059.1N 0041257.6E		189º MAG / 171 m FM THR 01L COV 25 NM AVBL a/at 2500 ft QNH o/or ABV.
GP 19R		332.900 MHz	H24	395209.3N 0041307.6E		3°; RDH 15.1 m; a / at 343 m FM THR 19L & 106 m FM RCL a la derecha en el sentido de APCH / to the right on APCH direction.
ILS/DME 19R	MAO	CH 52X	H24	395209.4N 0041307.2E	96 m/317 ft	REF DME THR 19R

20. REGLAMENTACIÓN LOCAL

La torre podrá autorizar, en las condiciones que fija el "Reglamento de Circulación Aérea", vuelos locales, de pruebas o instrucción con planes de vuelo VFR siempre que cuenten con el permiso de la autoridad del aeródromo.

La torre puede autorizar a las aeronaves con plan de vuelo VFR y dotadas con transceptor, a entrar y salir del TMA y CTR siempre que lo hagan por los pasillos y sectores VFR especialmente autorizados para ello (ver AD 2-LEMH VAC 1.1).

Están prohibidos los vuelos de entrenamiento.

→ La pista 19R dispone de un único punto de espera, denominado T1 y ubicado en la TWY T.

UTILIZACIÓN DE LA PISTA 01R/19L

– La pista 01R/19L es una pista de uso exclusivo en situaciones de contingencia. Su puesta en servicio será anunciada por NOTAM. En situaciones normales se utiliza como rodadura.

– Debido a la reducida distancia entre las pistas 01L/19R y 01R/19L no se utilizarán ambas simultáneamente.

– La pista 01R es una pista de vuelo instrumental.

– La pista 19L no es una pista de vuelo instrumental.

– Cuando la pista 01R/19L esté operativa se mantendrán libres los puestos de estacionamiento 2, 4, 6, 8, 10, 12, 14 y 16, y la zona W de la plataforma de aviación general.

– Debido a la inexistencia de márgenes suficientemente consolidados, se limita el uso de la pista 01R/19L a aeronaves de envergadura máxima de 36 m.

PROCEDIMIENTOS GENERALES DE RODAJE

PROCEDIMIENTO DE RODAJE EN PLATAFORMA

1. Al solicitar la puesta en marcha, los pilotos notificarán el puesto de estacionamiento que ocupan.
2. Evitar colisiones con otras aeronaves u obstáculos es responsabilidad de:
   - los pilotos en rodaje en plataforma
   - las compañías de asistencia en tierra durante la maniobra de retroceso.
3. A menos que el ATC indique lo contrario:
   - Con la pista 01L en uso, las aeronaves harán su entrada a plataforma por las puertas E o J y la salida por la puerta D.
   - Con la pista 01R en uso, las aeronaves harán su entrada a plataforma por la puerta J y la salida por la puerta D.
   - Con la pista 19R en uso, las aeronaves harán su entrada a plataforma por las puertas D o E y la salida por la puerta J.
   - Con la pista 19L en uso, las aeronaves harán su entrada a plataforma por la puerta D y la salida por la puerta J.
4. Las aeronaves deberán estar listas para el retroceso remolcado o rodaje dentro de los 5 minutos siguientes a la hora aprobada de puesta en marcha, en caso contrario el piloto deberá informar al ATC.
5. A menos que ATC indique lo contrario, las maniobras de retroceso se efectuarán aproando al:
   - Norte con la pista 19R en servicio y hacia el Sur con la pista 01L en servicio.
6. Las autorizaciones e instrucciones del ATC deberán ser colacionadas.
7. Únicamente se prestará el servicio de guiado mediante vehículo "Sígame" a las posiciones de Aviación General y en las que el sistema de guía de atraque visual esté U/S.
   También se realizará el servicio de guiado tanto a petición de TWR, como a requerimiento del piloto, o en casos excepcionales como LVP en vigor.
   TWR facilitará el número del puesto de estacionamiento al piloto de la aeronave.

LIMITACIONES DE CAPACIDAD SIMULTÁNEA EN PUNTOS DE ESPERA DE LA PISTA A1 Y A2

RESTRICCIONES A LOS PUESTOS DE ESTACIONAMIENTO

La plataforma de aviación comercial está limitada a aeronaves de envergadura igual o superior a 52 m excepto en la siguiente situación:

- Para aeronaves de tipo E de entrada y salida a plataforma por puerta D al puesto de estacionamiento 23, y para aeronaves de envergadura mayor de 60,3 m se utilizará el puesto de estacionamiento 23, quedando fuera de servicio los puestos de estacionamiento 14, 16 y 21.

LOCAL REGULATIONS

Tower may clear, in accordance with the "Reglamento de Circulación Aérea", local, test or instruction flights with VFR flight plan provided they have an appropriate clearance from the aerodrome authority.

Tower may clear aircraft with a VFR flight plan and having two way radio, to depart or enter the TMA and CTR via the VFR corridors and sectors specially established to this effect (see AD 2-LEMH VAC 1.1).

Training flights are forbidden.

Runway 19R has a single runway-holding position designated as T1 and located on the TWY T.

UTILIZATION OF RUNWAY 01R/19L

– Runway 01R/19L is used as runway exclusively in contingency conditions. The start on service of runway 01R/19L will be anounced by NOTAM. Under normal conditions it is used as taxiway.

– Due to short distance between runways 01L/19R and 01R/19L it is not allowed to use them simultaneously.

– Runway 01R is an instrument flight runway.

– Runway 19L is not an instrument flight runway.

– When runway 01R/19L is in service, stands 2, 4, 6, 8, 10, 12, 14 and 16 will remain free, and zone W of the general aviation apron.

– Due to non-existence of enough clear strip, the use of runway 01R/19L is limited to aircraft with maximum wingspan of 36 m.

STANDARD TAXIING PROCEDURES

TAXIING PROCEDURE ON APRON

1. Pilots will report the stand number when request to start-up.
2. Collision avoidance with other aircraft or obstacles is responsability of:
   - pilots when taxiing in the apron
   - the handling companies when towing.
3. Unless ATC advises otherwise:
   - With runway 01L in use, aircraft shall enter to the apron by gates E or J and shall exit by gate D.
   - With runway 01R in use, aircraft shall enter to the apron by gate J and shall exit by gate D.
   - With runway 19R in use, aircraft shall enter to the apron by gates D or E and shall exit by gate J.
   - With runway 19L in use, aircraft shall enter to the apron by gate D and shall exit by gate J.
4. Aircraft must be ready for towed push-back or taxiing within the next 5 minutes to the approved start-up time; pilots will contact ATC if otherwise.
5. Unless ATC advises otherwise, push-back manoeuvres will be carried out heading:
   - to the North with runway 19R in use and to the South with runway 01L in use.
6. ATC clearances and instructions must be read back.
7. Guidance by a "Follow Me" vehicle will only be provided to the General Aviation stand positions and those which visual docking guidance system is U/S.
   Guidance service will also be provided as well as by request of tower as by request of the pilot, or in exceptional cases like LVP in force.
   TWR will provide to the pilot of the aircraft the number of the stand.

SIMULTANEOUS CAPACITY RESTRICTIONS IN RUNWAY-HOLDING POSITIONS A1 AND A2

TWY	A1	A2
Envergadura / Wingspan	>40M	U/S
	<=40M	<40M
Longitud / Length	>54.5M	U/S

RESTRICTIONS TO STANDS

Apron for the commercial aviation is limited to aircraft of wingspan 52 m or above except in the next situation:

- For aircraft of type E to enter and exit to apron via gate D to stand 23, and aircraft with wingspan longer than of 60.3 m must be used stand 23, being out of service the stands 14, 16 and 21.

AVIACIÓN GENERAL Y DE NEGOCIOS

Todas las operaciones de Aviación General y de Negocios, requerirán la prestación de los servicios de asistencia en tierra obligatoriamente.

GENERAL AND BUSINESS AVIATION

It is mandatory to require the handling agent provision for all General and Business aviation operations.

OPERACIÓN DE HELICÓPTEROS

1. GENERALIDADES

El procedimiento afecta a todo helicóptero de un operador de vuelos comerciales, privado, así como a aquellos operadores, que a pesar de contar con carta de exención en los términos prescritos en el Artículo 2.3.9. del RCA, estaciona en la plataforma del aeropuerto.

Por otro lado, todos los helicópteros que no cuenten con la mencionada carta de exención, realizarán las aproximaciones y los despegues de la misma manera que las aeronaves de ala fija. En estos casos, los helicópteros aproximarán hacia la RWY 01L ó 19R (en función de las condiciones meteorológicas) puesto que la FATO definida coincide con la pista.

En el caso de ser helicópteros con tren de ruedas, tomarán tierra en la misma pista en virtud de tener declarada una TLOF coincidente con la FATO. Ya en tierra rodarán hasta el puesto de estacionamiento de conformidad con el presente procedimiento. En caso de tener patín, las aeronaves aproximarán a la FATO y una vez alcanzado el vuelo estacionario, realizarán rodaje aéreo hasta el puesto de estacionamiento de conformidad con el presente procedimiento. Para las operaciones de salida se operará de igual manera.

En el Aeropuerto de Menorca no se habilitan rutas de desplazamiento aéreo.

2. DESCRIPCIÓN DEL PROCEDIMIENTO DE RODAJE

En Menorca AD, al no tener otra zona específica para operar con helicópteros, aquellos operadores que no cuenten con carta de exención, serán tratados como aeronaves de ala fija y autorizados por ATC a despegar y aterrizar en la pista de vuelo.

Los rodajes se realizarán por las calles de rodaje que también están destinadas al uso de aeronaves de ala fija. Este rodaje podrá ser aéreo o en tierra en función del tipo de helicóptero.

A menos que ATC indique lo contrario:

- Con la RWY 01L en uso los helicópteros abandonarán pista por TWY E y harán su entrada en plataforma por la puerta E. La salida la realizarán por la puerta D rodando por TWY T, punto de espera A1 hasta el THR 01L.
- Con la RWY 19R en uso los helicópteros abandonarán pista por TWY E y harán su entrada en plataforma por la puerta E. La salida la realizarán por la puerta J rodando por TWY T, punto de espera T1 hasta el THR 19R.

3. LIMITACIONES AL RODAJE

Cualquier helicóptero puede hacer uso de cualquiera de las TWY anteriormente indicadas, con independencia de que realicen el rodaje en tierra o aéreo, siempre que cumplan con los anchos de las rutas de rodaje definidas, así como con las dimensiones del puesto de estacionamiento asignado y su área de seguridad.

Todos los helicópteros serán guiados por el vehículo "SÍGAME" a su entrada en plataforma hasta el puesto de estacionamiento.

HELICOPTERS OPERATION

1. GENERAL

The procedure affects to all helicopter of commercial and private flight operator, as well as those operators with a exemption letter in the terms prescribed in Article 2.3.9 of the RCA park on airport apron.

On the other hand, all helicopters without that exemption letter, will carry out the departures and approaches as fixed-wing aircraft. In these cases, the helicopters will approach to RWY 01L or 19R (depending on weather conditions) since the defined FATO coincides with the runway.

The helicopters with wheel landing gear will land on the same runway because the declared TLOF is coincident with the FATO. Being ashore, they will taxi to the stand in accordance with this procedure. In case of having skid, aircraft will approach to the FATO and reach stationary flight, it will carry out the air taxiing to stand in accordance with this procedure. The departure operations will be operated as the same way.

In Menorca AD air taxiing routes are not available.

2. TAXIING PROCEDURE DESCRIPTION

In Menorca AD, due to be not defined other specific area for helicopters operation, these will have the same treatment as fixed-wing aircraft and will be authorized by ATC to take off and land on the runway.

The taxiing will be carried out via the same taxiways used by fixed-wing aircraft. This taxiing could be by air or on the ground depending on the helicopter type.

Unless ATC indicates otherwise:

- RWY 01L in use: helicopters leave the runway via TWY E and enter in the apron via gate E. The exit will be via gate D taxiing through TWY T, holding position A1 to THR 01L.
- RWY 19R in use: helicopters leave the runway via TWY E and enter in the apron via gate E. The exit will be via gate J taxiing through TWY T, holding position A1 to THR 19R.

3. TAXIING RESTRICTIONS

Any helicopter can use any TWY as above mentioned, independently they carry out the taxiing by air or on ground, if they comply with the width of the defined taxiing routes and with the assigned stand dimensions and its safety area.

All helicopters will be guided by "FOLLOW ME" vehicle to entry in apron until the stand.

21. PROCEDIMIENTOS DE ATENUACIÓN DE RUIDOS

GENERALIDADES

1.- Los procedimientos siguientes se han establecido para evitar ruidos excesivos en los alrededores del aeropuerto de Menorca.

2.- Estos procedimientos podrán omitirse por razones de seguridad.

PRUEBAS DE POTENCIA DE MOTORES

El horario para la realización de prueba de potencia de motores, previa autorización, será:

V: 0500-2100
I: 0600-2200

Las pruebas de motores en régimen superior al ralentí deberán realizarse en las cabeceras de las pistas, siempre siguiendo las instrucciones de la TWR.

El desarrollo de las pruebas será conforme al procedimiento local IT-00045 "Autorización para prueba de motores".

PROCEDIMIENTOS ANTI-RUIDO

DESPEGUES

No se autorizarán cambios en la trayectoria nominal de las SID hasta al menos haber librado 3000 ft en ascenso.

ATERRIZAJES

Durante las operaciones de aproximación en contacto no se autorizarán descensos por debajo de 3000 ft, excepto aeronaves ligeras, hasta que la aeronave se encuentre alineada con la pista en el tramo final del circuito.

POTENCIA DE REVERSA

La reversa únicamente podrá realizarse al ralentí, excepto por motivos de seguridad.

NOISE ABATEMENT PROCEDURES

GENERAL

1.- The following procedures have been established to avoid excessive noise to the surroundings of Menorca airport.

2.-These procedures may be omitted for safety reasons.

RUN-UP TEST

Prior clearance, the hour for run-up test will be:

V: 0500-2100
I: 0600-2200

Engine performance testing higher than idle regime will be allowed on runway threshold, and always following the TWR instructions.

The development of the test must be accomplished in accordance with the local procedure IT-00045 "Engine testing authorization".

NOISE ABATEMENT PROCEDURES

TAKE-OFF

Modifications to the nominal path of SID's will not be cleared before leaving, at least, 3000 ft on the climb.

LANDINGS

During contact approach operations, and except for light aircraft, descents below 3000 ft will not be cleared before the aircraft in the circuit final segment is lined up on the runway.

REVERSE THRUST

Reverse thrust other than idle regime is not allowed, except for safety reasons.

22. PROCEDIMIENTOS DE VUELO

PROCEDIMIENTOS DE VISIBILIDAD REDUCIDA (LVP)

1.- GENERALIDADES

1.1 Las pistas 01L/19R y 01R/19L, están autorizadas para despegues en condiciones de visibilidad reducida.

La pista 01R/19L (pista de contingencias) sólo estará operativa con la pista 01L/19R fuera de servicio.

1.2 Se aplicarán los Procedimientos de Visibilidad Reducida (LVP) cuando el valor RVR/visibilidad en el área de maniobras sea igual o inferior a 600 m.

1.3 Se informará a los pilotos de que se están aplicando los procedimientos de visibilidad reducida por ATIS o RTF.

1.4 El ATC informará igualmente a los pilotos cuando se proceda a cancelar la aplicación de los Procedimientos de Visibilidad Reducida, lo cual se producirá una vez superados los 1.500 m de visibilidad y el pronóstico meteorológico indique una tendencia firme de mejora.

→ 1.5 El tiempo máximo de conmutación de la fuente secundaria de energía eléctrica para todos los sistemas de iluminación es de 15 segundos, excepto para todos los sistemas de iluminación críticos, que el tiempo de conmutación máximo (luz) es de 1 segundo.

2.- MOVIMIENTO EN SUPERFICIE.

2.1 Entradas a pista.

- La entrada a la pista 01L sólo podrá realizarse por A1 vía calle de rodaje T.
- La entrada a la pista 19R sólo podrá realizarse por NR. →
- La entrada a la pista 01R sólo podrá realizarse por puerta D.
- La entrada a la pista 19L sólo podrá realizarse por puerta J.

Normalmente, mientras se están aplicando los Procedimientos de Visibilidad Reducida, ATC autorizará el movimiento de una sola aeronave a la vez en el Área de movimiento.

2.2 Llegadas:

a) Las aeronaves que hayan aterrizado al abandonar la pista notificarán:
- "Pista libre".

b) A la entrada de la plataforma de estacionamiento, esperarán la presencia del vehículo "Sígame", para dirigirse al puesto asignado, comunicando a TWR:
- "Sígame a la vista".

2.3 Salidas:

a) TWR informará a los pilotos de la aplicación del Procedimiento de Visibilidad Reducida.

b) Los pilotos, al solicitar autorización para la puesta en marcha, notificarán al ATC el puesto de estacionamiento en que se encuentran.

c) En caso de desorientación, los pilotos detendrán la aeronave y lo comunicarán de inmediato al ATC.

d) Cuando el RVR o la visibilidad sea inferior a 150 m, y en caso de que las luces de eje de calle de rodaje no estén operativas, será obligatorio que las aeronaves rueden guiadas por vehículo "Sígame" hasta la puerta de salida de plataforma.

Para los despegues en condiciones de visibilidad reducida se deberán utilizar los siguiente puntos de espera en pista:

- RWY 01L - A1 (CAT I)
- RWY 19R - T1 (CAT I) →
- RWY 01R - D
- RWY 19L - J

3.- FALLO DE COMUNICACIONES.

En el caso de que una aeronave o vehículo operando en el área de maniobras experimente un fallo en las comunicaciones procederá como sigue:

a) Aeronave que va a salir: continuará por la ruta asignada hasta el límite de la autorización ATC, extremando las precauciones, donde mantendrá la posición y esperará la llegada del un vehículo "Sígame" que le conducirá al puesto de estacionamiento o apartadero de espera designado.

b) Aeronave que va a entrar: mantendrá la posición en el primer tramo de calle de rodaje en el que el área sensible del ILS quede libre y esperará la llegada de un vehículo "Sígame" que le conducirá al puesto de estacionamiento asignado.

c) Vehículo: Procederá a abandonar la zona de "no permanencia" por el punto más próximo posible de su posición y nunca cruzando la pista.

SISTEMA DE PRESENTACIÓN RADAR

1. Se autoriza la utilización del sistema de presentación radar de vigilancia instalado en la torre de control de Menorca para realizar las siguientes funciones:

1.1 Asistencia radar a aeronaves en aproximación final.

1.2 Asistencia radar a otras aeronaves en las cercanías del aeródromo.

1.3 Suministro de asistencia para la navegación a vuelos VFR.

2. Queda así mismo autorizada la utilización de la información radar presentada en la pantalla instalada en la torre de control de Menorca para los siguientes usos:

FLIGHT PROCEDURES

LOW VISIBILITY PROCEDURES (LVP)

1.- GENERAL

1.1 Runways 01L/19R and 01R/19L, are authorized for take-off in low visibility conditions.

Runway 01R/19L (for contingency use only) will only be in use when the runway 01L/19R is out of service.

1.2 Low visibility procedures (LVP) will be applied when the RVR/visibility value in the movement area is 600 m or below.

1.3 Pilots will be informed about the application of Low Visibility Procedures by ATIS or RTF.

1.4 ATC services will inform to the pilots when they must proceed to cancel the application of the Low Visibility Procedures, this cancellation will became effective once the visibility becomes higher than 1.500 m and the Meteorological Service inform about a strong improvement tendency of meteorological conditions.

1.5 The maximum switch-over (light) time of the secondary power supply is 15 seconds for all lighting systems, except for all critical lighting systems, with the maximum switch-over (light) time of 1 second.

2.- GROUND MOVEMENT

2.1 Entry to runway.

- Entry to runway 01L, shall only be accomplished by A1 via taxiway T.
- Entry to runway 19R, shall only be accomplished by NR.
- Entry to runway 01R, shall only be accomplished by gate D.
- Entry to runway 19L, shall only be accomplished by gate J.

Usually, while the Low Visibility Procedures are being applied, the movement of only one aircraft at the same time in the movement area will be cleared by ATC.

2.2 Arrivals

a) Aircraft, that have already landed when leaving runway, will report:
- "Runway vacated".

b) At the parking apron entry, aircraft must wait for the arrival of a "Follow me" vehicle in order to be guided to the assigned stand, and will report TWR:
- "Follow me in sight".

2.3 Departures

a) Pilots will be informed about the application of Low Visibility Procedures by TWR.

b) Pilots when request clearance for engines start-up or taxiing instructions, will notify the stand to ATC.

c) In case of being disoriented or in doubt, pilots will stop the aircraft and immediately will notify to TWR.

d) When the RVR/visibility is lower than 150 m, and centre line TWY lighting system is not in use, aircraft must be guided by a vehicle "Follow me" until the apron exit.

For take-offs in Low Visibility conditions, the following runway-holding positions must be used:

- RWY 01L - A1 (CAT I)
- RWY 19R - T1 (CAT I)
- RWY 01R - D
- RWY 19L - J

3.- COMMUNICATIONS FAILURE

Whenever an aircraft or vehicle operating in the manoeuvring area experiences a communication failure, it will comply as follow:

a) Departing aircraft: It will continue by the assigned route to its clearance ATC limit, taking extreme caution, once that point has been reached, it will maintain the position and wait for the arrival of a "Follow me" vehicle in order to be guided to the stand or holding bay designed.

b) Arriving aircraft: It will maintain the position in the taxiway first segment in which the ILS sensitive area is free and will wait for the arrival of a "Follow me" vehicle in order to be guided to the assigned stand.

c) Vehicle: It will proceed to vacate the "no permanence" area via the nearest possible point from its position and never crossing the runway.

RADAR DISPLAY SYSTEM

1. The use of surveillance radar display system installed at Menorca control tower is authorized in order to comply the following functions:

1.1 Radar assistance to aircraft on final approach.

1.2 Radar assistance to other aircraft in the vicinity of the aerodrome.

1.3 Providing navigation assistance to VFR flights.

2. The use of the surveillance radar presentation system installed at Menorca control tower is authorized in order to comply with the following tasks:

2.1 Modo C: Una vez comprobada la exactitud de la información de modo C presentada en la pantalla radar, autorizar a las aeronaves sucesivas a ocupar altitudes libres de la aeronave precedente.

2.2 Ajustes de velocidad: basándose en la información de velocidad presentada en la pantalla radar, el controlador podrá sugerir incrementos o decrementos de velocidad a las aeronaves en secuencia de aproximación.

2.3 Separaciones geográficas: mediante la confirmación y/o notificación por parte de las aeronaves de cruce de puntos de notificación, publicados en AIP y que estén representados en la presentación radar, el controlador podrá autorizar ascensos y descensos en aplicación de la correspondiente separación geográfica.

2.1 Mode C: Once the level of accuracy of mode C information presented on the radar screen is proven to be accurate, authorization can be issued to aircraft in order to occupy altitudes that have been vacated by the preceding aircraft.

2.2 Speed adjustments: Based on the information presented on the radar screen, the controller can suggest for aircraft to increase or decrease their speed in approach sequence.

2.3 Geographic separation: In order to apply the appropriate geographic separation, the controller can authorize ascents or descents when aircraft report and/or confirm crossing the reporting points published in the AIP and represented on the radar screen.

AJUSTE DE VELOCIDAD

IAS MAX 250 kt hasta abandonar FL100, en todas las salidas.
IAS MAX 250 kt por debajo de FL100, en todas las llegadas.

SPEED ADJUSTMENT

IAS MAX 250 kt to leave FL100, in all departures.
IAS MAX 250 kt below FL100, in all arrivals.

CIRCUITO DE TRÁNSITO AD.

AD TRAFFIC CIRCUIT.

(*) La pista 01R/19L es una pista de uso exclusivo en situaciones de contingencia. Su puesta en servicio será anunciada por NOTAM. En situaciones normales se utiliza como calle de rodaje./
Runway 01R/19L is used as runway exclusively in contingency conditions. The start on service of runway 01R/19L will be anounced by NOTAM. In normally conditions it is used as taxiway.

23. INFORMACIÓN SUPLEMENTARIA

Precaución debido a presencia de aves en RWY 01L/19R y 01R/19L.

ADDITIONAL INFORMATION

Caution due to birds concentration on RWY 01L/19R and 01R/19L.